ОСЬ С ТОРМОЗАМИ (180 мм)

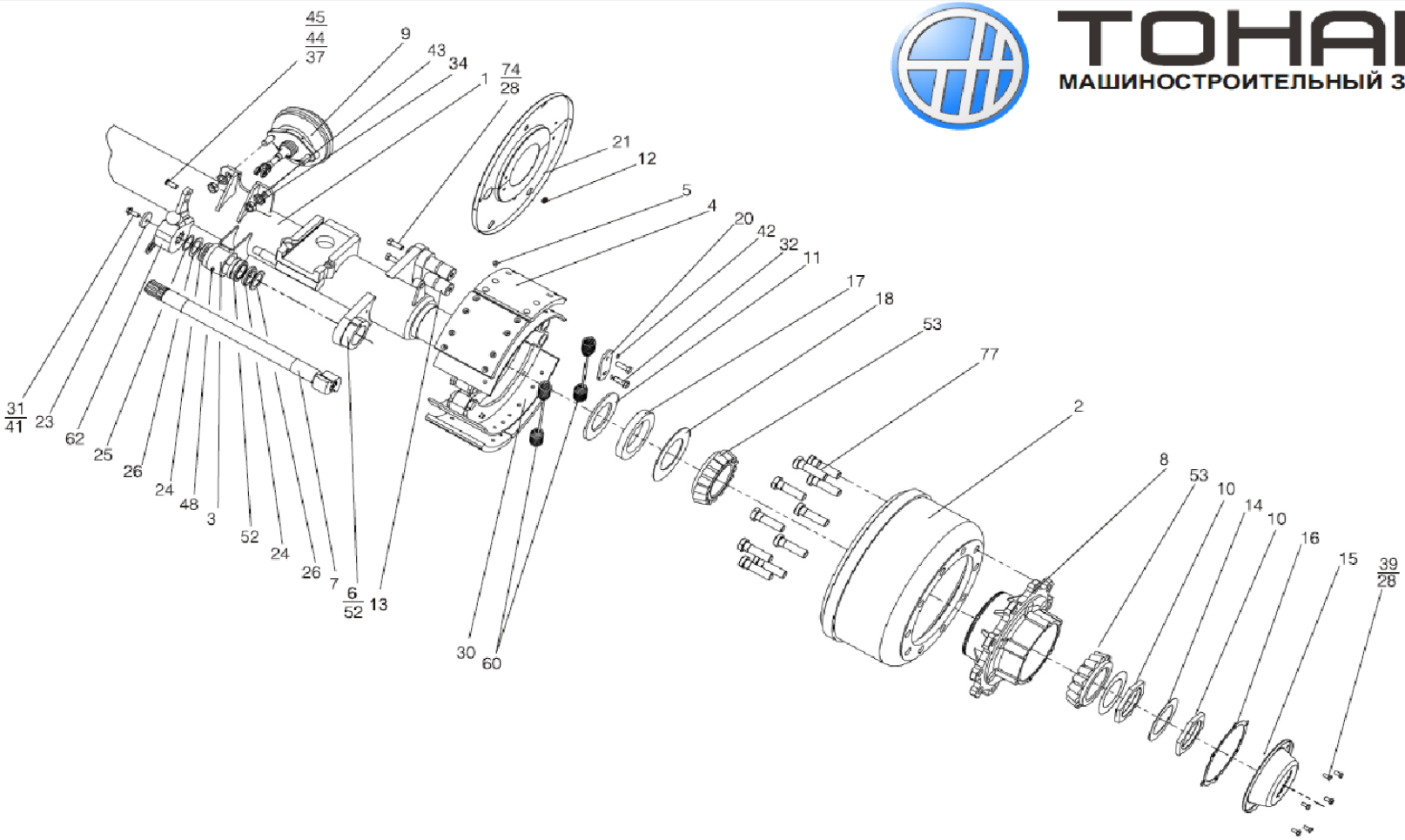

Ось с тормозами (180мм)		"ТОНАР" выпуска с 10.2005 г. по 04.2007г.	
Поз.	№ Детали	Наименование	Кол-во
1	9042-2410040	Балка оси	1
2	5320110101	Барабан тормозной	2
3	9042-3502240	Корпус опоры разжимного кулака	2
4	9042-3502090	Колодка с накладками	8
5	1285000820	Заклепка	64
6	9042-3502015	Головка суппорта	2
7	9746-3502210-30/9746-3502211-30	Кулак разжимной	2
8	927002042	Ступица (180мм)	2
9	9746-3519020	Камера тормозная с удлиннителем	2
10	9042-3104076	Гайка	4

11	9042-3104077	Шайба упорная	2
12	2108-3724303	Заглушка	10
13	9746-3502130-30	Ось колодки	4
14	9042-3104079	Шайба стопорная	2
15	9042-3104092	Крышка ступицы (180мм)	2
16	9042-3104094	Прокладка крышки ступицы	2
17	9042-3104095	Кольцо упорное	2
18	9042-3104027	Шайба защитная	2
20	9746-3502133	Пластина	2
21	9042-3502152/253	Щит тормозной	2/2
23	9746-3502155	Шайба	2
24	9746-3502158	Шайба	4
25	9746-3502161	Прокладка регулировочная	6
26	9746-3502243	Шайба защитная	4
28	1282000821	Болт М8х16	16
31	1282001020	Болт М10х25 ГОСТ 7805-70	2
32	1282001235	Болт М12х35	4
34	1283001609	Гайка М16х1,5 самоконтр.	4
37	1286020012	Шайба 12Т ГОСТ 11371-78	6
39	1286020008	Шайба 8Т ГОСТ 6402-70	12
41	1286020010	Шайба 10Т ГОСТ 6402-70	2
42	1286020012	Шайба 12Т ГОСТ 6402-70	8
44	1287000436	Шплинт 4х36	2
45	2600890000	Палец 12х40 ОСТ.37.001.163-75	2
48	2640200000	Масленка 1.3Ц6.ХР ГОСТ 19853-74	2
49	4591254269	Манжета 1,2-40х62-3 ГОСТ 8752-79	2
51	4591254271	Кольцо 038-044-36-2-3	8
52	4591254272	Подшипник ШС 40К ГОСТ 3635-78	2
53	4591257525	Подшипник 7520А	4
54	4591257524	Манжета 1.2-150х180-1	4
60	4591254274	Пружина колодок 54326-3501034 МАЗ	4
62	4591254221	Рычаг регулировочный HALDEX 100 001 021	2
74	1286010008	Шайба 8 ГОСТ 11371-78	2
77	9746-3104050-30	Болт колесный	20